VAN RAMP

Categorie

- Movimento terra
- Giardinaggio
- Logistica
- Rimorchi
- Disabilità
- Motocicli
- Container

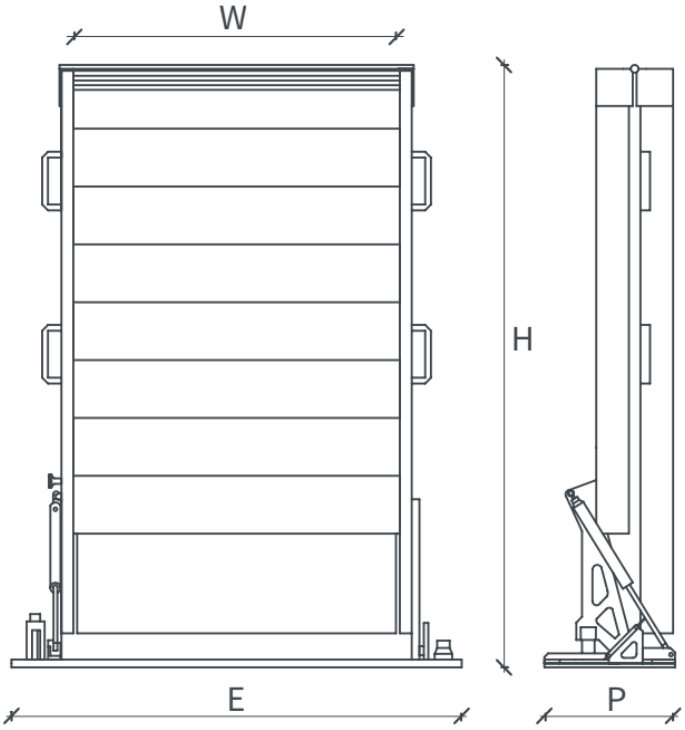

Dimensioni

Lunghezza

2000 - 3000 mm

Peso

25 - 68 kg

Ancore

Rotation



Rampa aperta in appoggio

Rampe per furgoni e veicoli commerciali

Rotazione 180° · Apertura assistita · Montaggio rapido

Direttiva CEE/Euratom/CE 2006/42/CE · EN 1398 · EN 292, parti 1 e 2.

VAN TL

Codice	Passo 2000 mm kg	Lunghezza mm	Larg. est. mm	Larg. int. mm	Peso kg
VAN TL-86X2000	600 kg	2000	1150	800	32
VAN TL-86X2250	600 kg	2250	1150	800	35
VAN TL-86X2500	600 kg	2500	1150	800	40
VAN TL-86X2700	600 kg	2700	1150	800	43
VAN TL-86X3000	600 kg	3000	1150	800	45
VAN TL-83X2000	300 kg	2000	1150	800	28
VAN TL-83X2250	300 kg	2250	1150	800	30
VAN TL-83X2500	300 kg	2500	1150	800	35
VAN TL-83X2700	300 kg	2700	1150	800	37
VAN TL-83X3000	300 kg	3000	1150	800	40
VAN TL-65X2000	300 kg	2000	1000	650	25
VAN TL-65X2250	300 kg	2250	1000	650	30
VAN TL-65X2500	300 kg	2500	1000	650	35
VAN TL-65X2700	300 kg	2700	1000	650	37
VAN TL-65X3000	300 kg	3000	1000	650	40
VAN TL-106X2000	600 kg	2000	1350	1000	47
VAN TL-106X2250	600 kg	2250	1350	1000	53
VAN TL-106X2500	600 kg	2500	1350	1000	58
VAN TL-106X2700	600 kg	2700	1350	1000	62
VAN TL-106X3000	600 kg	3000	1350	1000	68

VAN SL

Codice	Passo 2000 mm kg	Lunghezza mm	Larg. est. mm	Larg. int. mm	Peso kg
VAN SL-86X2000	600 kg	2000	1150	800	32
VAN SL-86X2250	600 kg	2250	1150	800	35
VAN SL-86X2500	600 kg	2500	1150	800	40
VAN SL-86X2700	600 kg	2700	1150	800	43
VAN SL-86X3000	600 kg	3000	1150	800	45
VAN SL-83X2000	300 kg	2000	1150	800	28
VAN SL-83X2250	300 kg	2250	1150	800	30
VAN SL-83X2500	300 kg	2500	1150	800	35
VAN SL-83X2700	300 kg	2700	1150	800	37
VAN SL-83X3000	300 kg	3000	1150	800	40
VAN SL-65X2000	300 kg	2000	1000	650	25
VAN SL-65X2250	300 kg	2250	1000	650	30
VAN SL-65X2500	300 kg	2500	1000	650	35
VAN SL-65X2700	300 kg	2700	1000	650	37
VAN SL-65X3000	300 kg	3000	1000	650	40
VAN SL-106X2000	600 kg	2000	1350	1000	47
VAN SL-106X2250	600 kg	2250	1350	1000	53
VAN SL-106X2500	600 kg	2500	1350	1000	58
VAN SL-106X2700	600 kg	2700	1350	1000	62
VAN SL-106X3000	600 kg	3000	1350	1000	68