H135

Type Approved
Safety
Regular Production
Surveillance
TÜVRheinland CERTIFIED
www.tuv.com
ID 1111315479

Categorie

- Movimento terra
- Giardinaggio
- Logistica
- Rimorchi
- Disabilità
- Motocicli
- Container

Dimensioni

Lunghezza

2000 - 5000 mm

Peso della coppia

53 - 132 kg

Ancore



Vista laterale

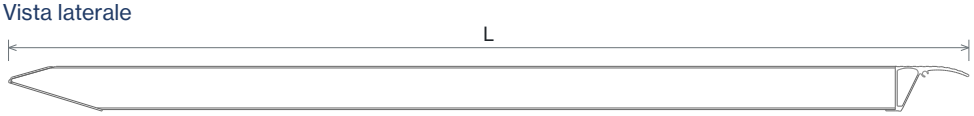

Con bordo

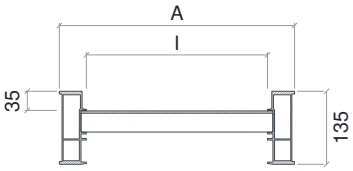

TS
Testa standard

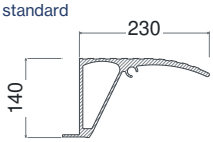

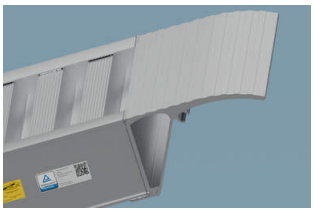

Senza bordo

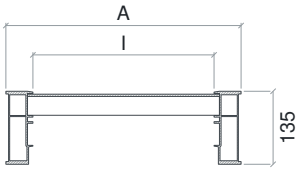

TG
Testa a gancio

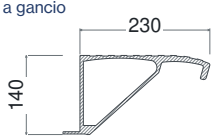



Rampe in appoggio - Standard, Van e H40

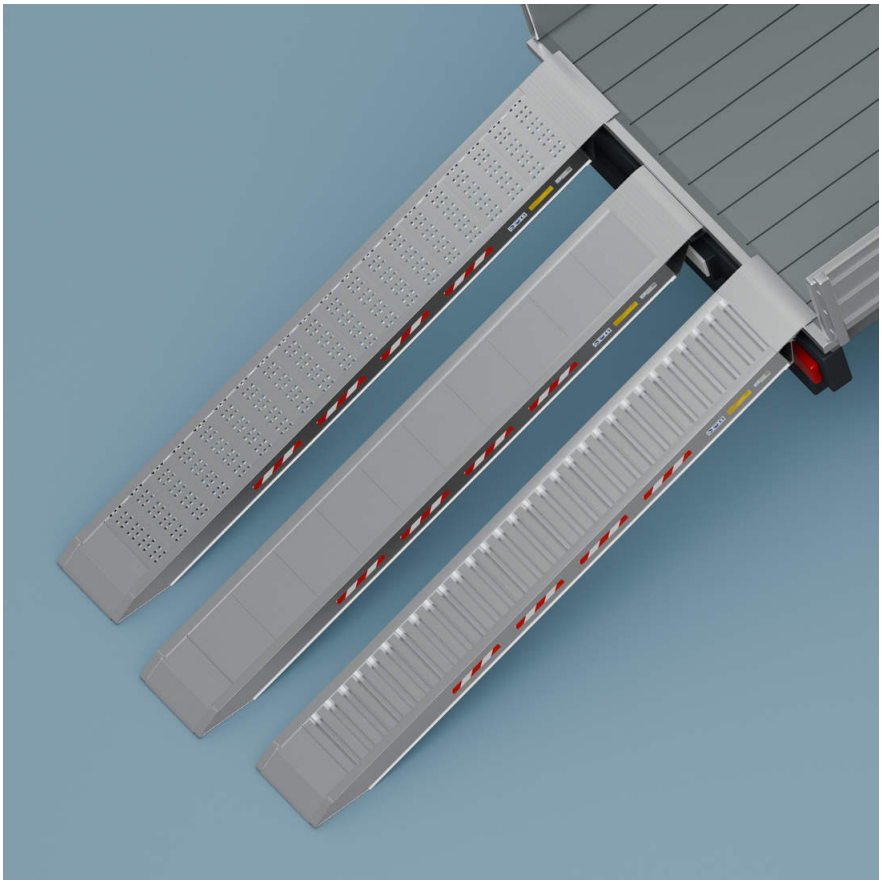



Gradino H40

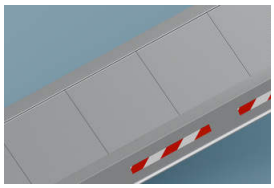

Gradino Van

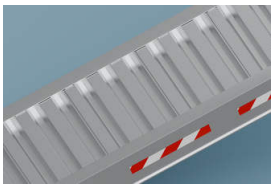

Gradino Standard

Rampe extra larghe per applicazioni industriali pesanti.

La serie H135 offre portate fino a 7.680 kg per coppia, in funzione della lunghezza e del passo.
Adatta al carico di veicoli e attrezzature per agricoltura e movimento terra.
Disponibile con o senza bordi di sicurezza e con teste standard o a gancio.

		Codice	Testa	Passo 1500 mm kg	Passo 1750 mm kg	Passo 2000 mm kg	Lunghezza mm	Larg. est. mm	Larg. int. mm	Bordo mm	Peso kg
Senza bordo	Stretta	H 135/20S	TG, TS	7680 kg	7680 kg	7680 kg	2000	435	335	-	53
		H 135/25S	TG, TS	7680 kg	7680 kg	7680 kg	2500	435	335	-	65
		H 135/30S	TG, TS	5940 kg	6330 kg	6330 kg	3000	435	335	-	77
		H 135/35S	TG, TS	4540 kg	5010 kg	5380 kg	3500	435	335	-	88
		H 135/40S	TG, TS	3650 kg	3970 kg	4330 kg	4000	435	335	-	100
		H 135/45S	TG, TS	3050 kg	3280 kg	3530 kg	4500	435	335	-	112
		H 135/50S	TG, TS	2620 kg	2790 kg	2970 kg	5000	435	335	-	124
	Larga	H 135/20SL	TG, TS	7680 kg	7680 kg	7680 kg	2000	485	385	-	57
		H 135/25SL	TG, TS	7680 kg	7680 kg	7680 kg	2500	485	385	-	69
		H 135/30SL	TG, TS	5940 kg	6330 kg	6330 kg	3000	485	385	-	82
		H 135/35SL	TG, TS	4540 kg	5010 kg	5380 kg	3500	485	385	-	94
		H 135/40SL	TG, TS	3650 kg	3970 kg	4330 kg	4000	485	385	-	107
		H 135/45SL	TG, TS	3050 kg	3280 kg	3530 kg	4500	485	385	-	119
		H 135/50SL	TG, TS	2620 kg	2790 kg	2970 kg	5000	485	385	-	132
Con bordo	Stretta	H 135/20B	TG, TS	7680 kg	7680 kg	7680 kg	2000	435	335	35	53
		H 135/25B	TG, TS	7680 kg	7680 kg	7680 kg	2500	435	335	35	65
		H 135/30B	TG, TS	5940 kg	6330 kg	6330 kg	3000	435	335	35	77
		H 135/35B	TG, TS	4540 kg	5010 kg	5380 kg	3500	435	335	35	88
		H 135/40B	TG, TS	3650 kg	3970 kg	4330 kg	4000	435	335	35	100
		H 135/45B	TG, TS	3050 kg	3280 kg	3530 kg	4500	435	335	35	112
		H 135/50B	TG, TS	2620 kg	2790 kg	2970 kg	5000	435	335	35	124
	Larga	H 135/20BL	TG, TS	7680 kg	7680 kg	7680 kg	2000	485	385	35	57
		H 135/25BL	TG, TS	7680 kg	7680 kg	7680 kg	2500	485	385	35	69
		H 135/30BL	TG, TS	5940 kg	6330 kg	6330 kg	3000	485	385	35	82
		H 135/35BL	TG, TS	4540 kg	5010 kg	5380 kg	3500	485	385	35	94
		H 135/40BL	TG, TS	3650 kg	3970 kg	4330 kg	4000	485	385	35	107
		H 135/45BL	TG, TS	3050 kg	3280 kg	3530 kg	4500	485	385	35	119
		H 135/50BL	TG, TS	2620 kg	2790 kg	2970 kg	5000	485	385	35	132

I dati in tabella fanno riferimento alla coppia di rampe

Dettaglio coda - Standard

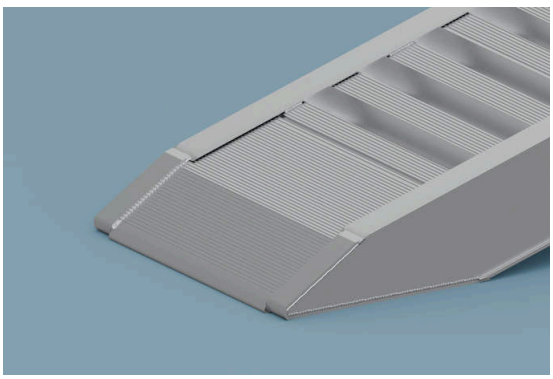

Dettaglio coda - Van

