H175

Type Approved
Safety
Regular Production
Surveillance
www.tuv.com
ID 1111315479

Categorie

- Movimento terra
- Giardinaggio
- Logistica
- Rimorchi
- Disabilità
- Motocicli
- Container

Vista laterale

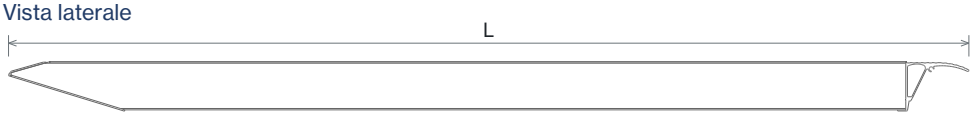

Con bordo

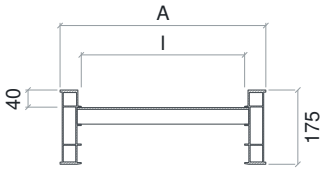

TS
Testa standard

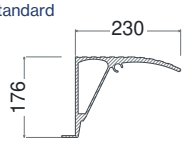

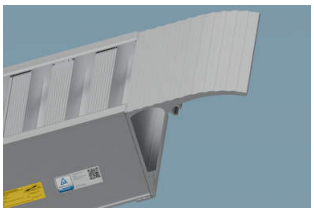

Senza bordo

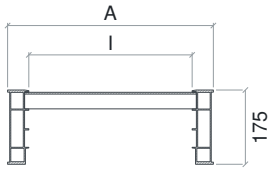

TG
Testa a gancio

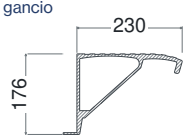

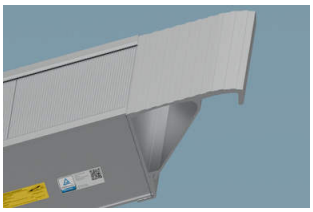

Rampe in appoggio - Standard, Van e H40

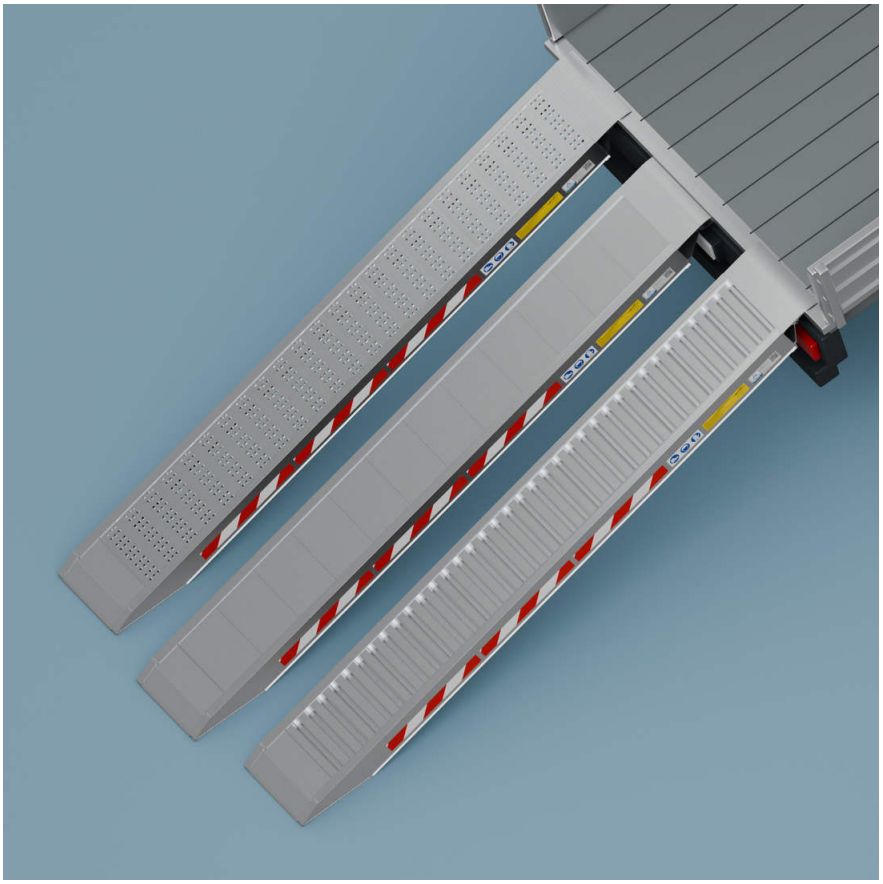

Dimensioni

Lunghezza

2500 - 5000 mm

Peso della coppia

78 - 165 kg

Ancore



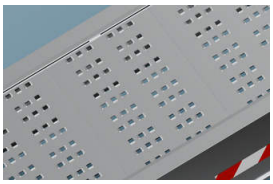

Gradino H40

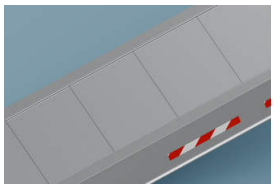

Gradino Van

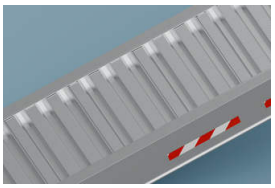

Gradino Standard

Serie per carichi molto elevati e grandi veicoli.

La serie H175 offre portate fino a 9.000 kg per coppia, in funzione della lunghezza e del passo.
Adatta al carico di veicoli pesanti per agricoltura e movimento terra.
Disponibile con o senza bordi di sicurezza e con teste standard o a gancio.

		Codice	Testa	Passo 1500 mm kg	Passo 1750 mm kg	Passo 2000 mm kg	Lunghezza mm	Larg. est. mm	Larg. int. mm	Bordo mm	Peso kg
Senza bordo	Stretta	H 175/25S	TG, TS	9000 kg	9000 kg	9000 kg	2500	485	385	-	78
		H 175/30S	TG, TS	9000 kg	9000 kg	9000 kg	3000	485	385	-	92
		H 175/35S	TG, TS	7130 kg	7890 kg	8350 kg	3500	485	385	-	107
		H 175/40S	TG, TS	5710 kg	6220 kg	6800 kg	4000	485	385	-	121
		H 175/45S	TG, TS	4760 kg	5120 kg	5520 kg	4500	485	385	-	135
		H 175/50S	TG, TS	4070 kg	4340 kg	4630 kg	5000	485	385	-	149
	Larga	H 175/25SL	TG, TS	9000 kg	9000 kg	9000 kg	2500	585	485	-	87
		H 175/30SL	TG, TS	9000 kg	9000 kg	9000 kg	3000	585	485	-	103
		H 175/35SL	TG, TS	7130 kg	7890 kg	8350 kg	3500	585	485	-	118
		H 175/40SL	TG, TS	5710 kg	6220 kg	6800 kg	4000	585	485	-	134
		H 175/45SL	TG, TS	4760 kg	5120 kg	5520 kg	4500	585	485	-	149
		H 175/50SL	TG, TS	4070 kg	4340 kg	4630 kg	5000	585	485	-	165
Con bordo	Stretta	H 175/25B	TG, TS	9000 kg	9000 kg	9000 kg	2500	485	385	40	78
		H 175/30B	TG, TS	9000 kg	9000 kg	9000 kg	3000	485	385	40	92
		H 175/35B	TG, TS	7130 kg	7890 kg	8350 kg	3500	485	385	40	107
		H 175/40B	TG, TS	5710 kg	6220 kg	6800 kg	4000	485	385	40	121
		H 175/45B	TG, TS	4760 kg	5120 kg	5520 kg	4500	485	385	40	135
		H 175/50B	TG, TS	4070 kg	4340 kg	4630 kg	5000	485	385	40	149
	Larga	H 175/25BL	TG, TS	9000 kg	9000 kg	9000 kg	2500	585	485	40	87
		H 175/30BL	TG, TS	9000 kg	9000 kg	9000 kg	3000	585	485	40	103
		H 175/35BL	TG, TS	7130 kg	7890 kg	8350 kg	3500	585	485	40	118
		H 175/40BL	TG, TS	5710 kg	6220 kg	6800 kg	4000	585	485	40	134
		H 175/45BL	TG, TS	4760 kg	5120 kg	5520 kg	4500	585	485	40	149
		H 175/50BL	TG, TS	4070 kg	4340 kg	4630 kg	5000	585	485	40	165

I dati in tabella fanno riferimento alla coppia di rampe

Dettaglio coda - Standard

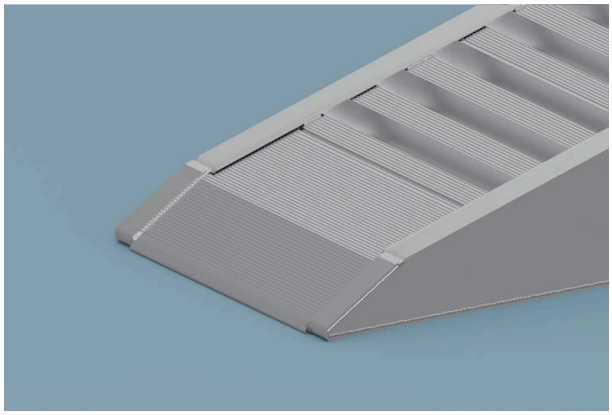

Dettaglio coda - Van

